外形寸法図

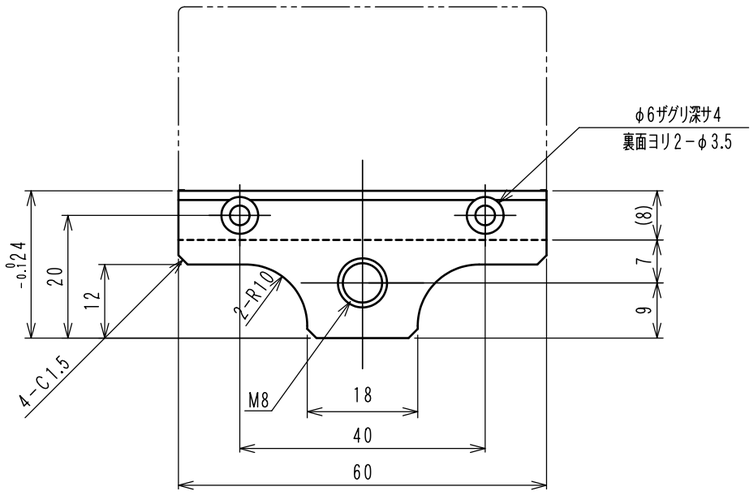

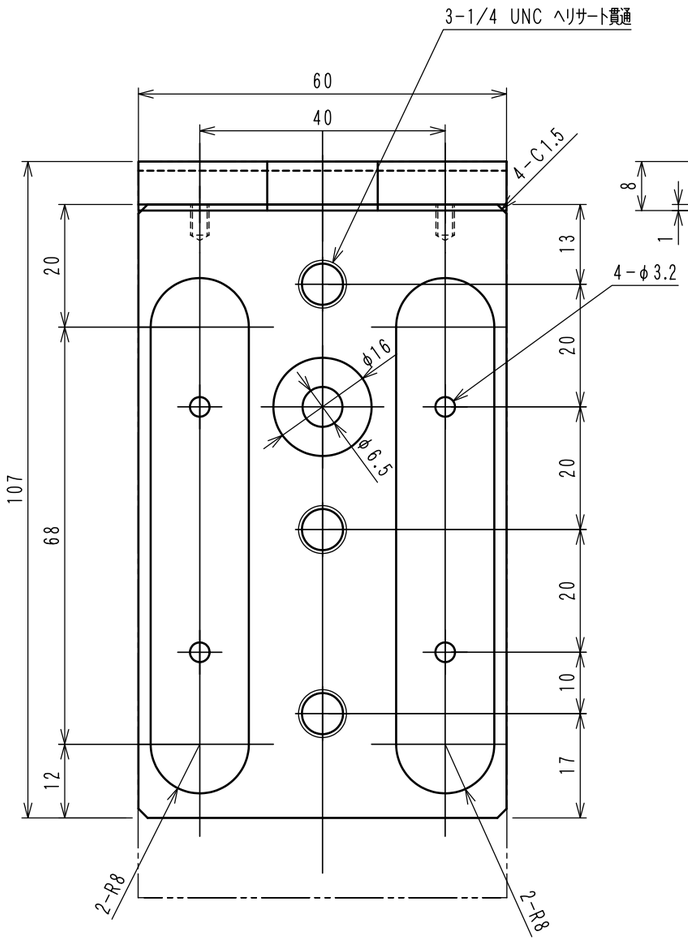

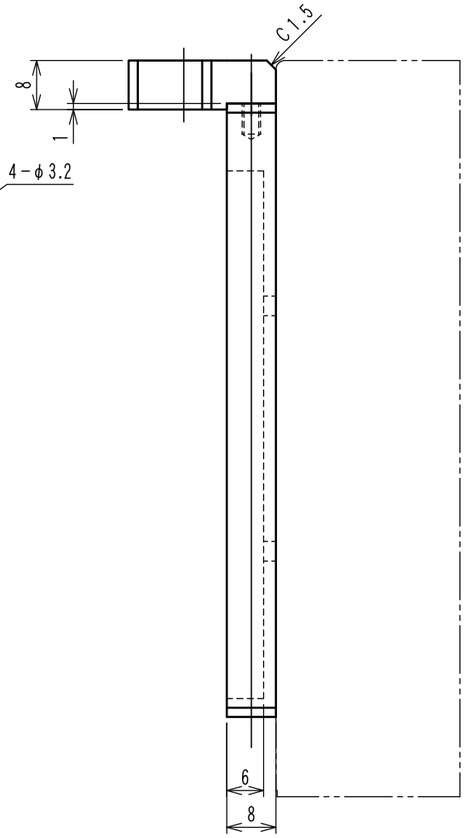

参考使用例

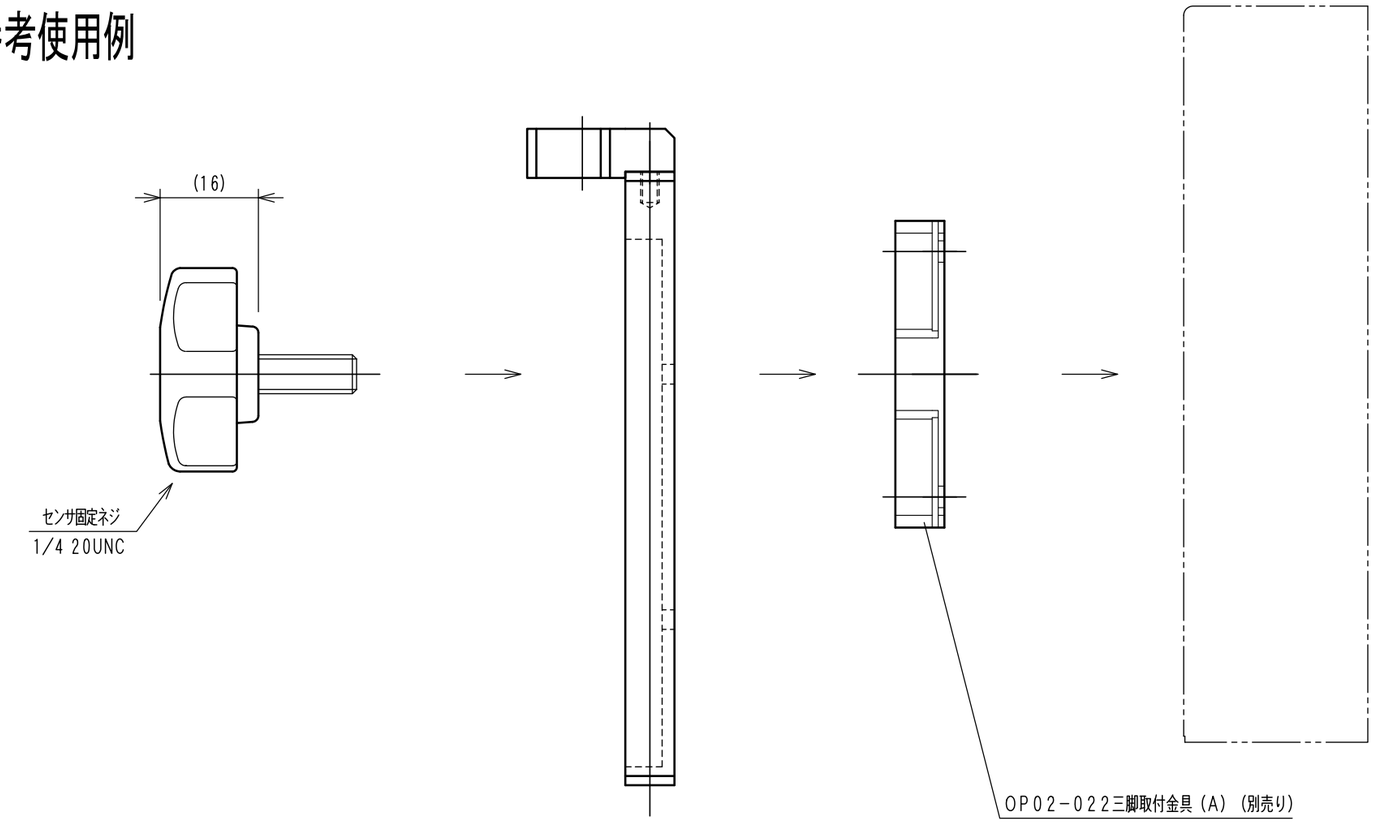

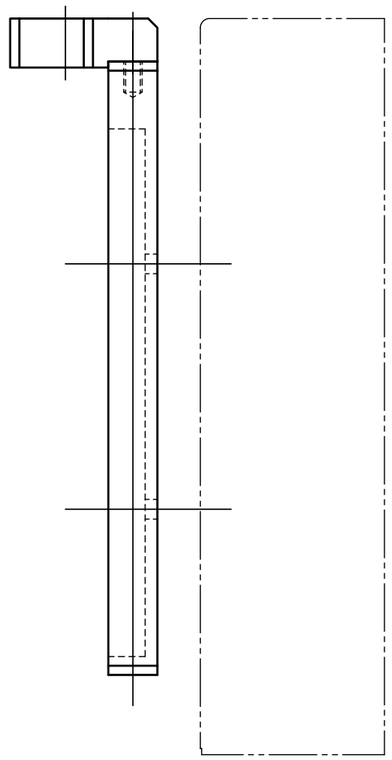

OP02－017　センサプレート

ACT ELECTRONICS CORP.